ՃԱԿԱՏԻ ՖՐԱԳՄԵՆՏ Մ1:50

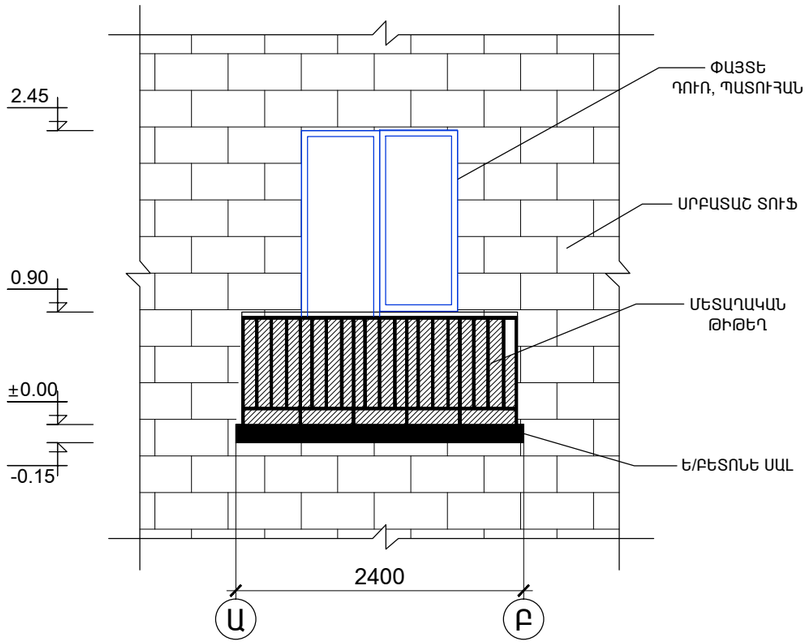

ՃԱԿԱՏ 1 - 1 Մ1:50

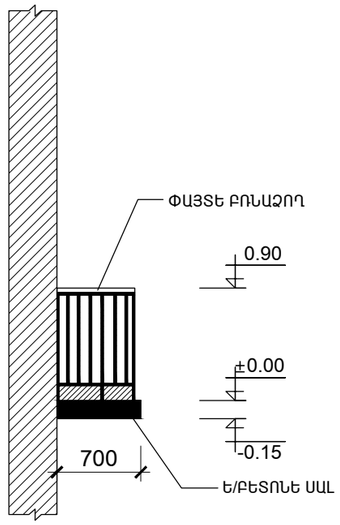

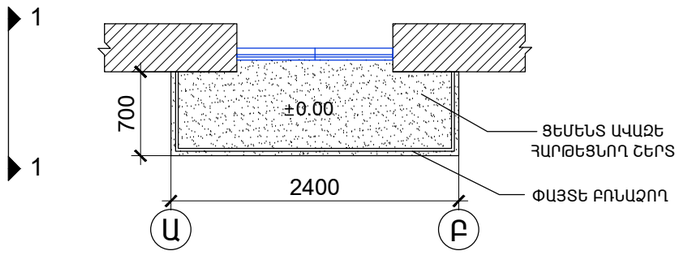

NN	ԱՆՎԱՆՈՒՄԸ	ՉԱՓԻ ՄԻԱՎՈՐ	ՔԱՆԱԿ
1	ԿԵՐԱՄԻԿԱԿԱՆ ՍԱԼԵՐՈՎ ՀԱՏԱԿՆԵՐԻ ՔԱՆԴՈՒՄ	$Մ^2$	1.68
2	ՊԱՏՇԳԱՄԲԻ ՍԱԼԻ ՊԱՇՏՊԱՆԻՉ ՇԵՐՏԻ ՔԱՆԴՈՒՄ	$Մ^2$	1.68
3	ԱՆՑՔԵՐԻ ԻՐԱԿԱՆԱՑՈՒՄ ՍԱԼԵՐՈՒՄ ф30 ՄՄ	ՀԱՏ	10
4	ԱՆՑՔԵՐԻ ԲԵՏՈՆԱՑՈՒՄ	$Մ^3$	0.003
5	ՇԻՆ ԱՂԲԻ ՄԱՔՐՈՒՄ ԲԱՐՁՈՒՄ ԻՆՔՆԱԹԱՓ ՄԵՔԵՆԱ ԵՎ ՏԵՂԱՓՈԽՈՒՄ 15 ԿՄ	ՏՆ	0.2
6	Ե/Բ ՍԱԼԻ ՎՆԱՍՎԱԾ ՊԱՇՏՊԱՆԻՉ ՇԵՐՏԻ ԲԵՏՈՆԱՑՈՒՄ B20 ԴԱՍԻ ԲԵՏՈՆՈՎ	$Մ^3$	0.06
7	ՓԱՅՏԵ ԲՈՆԱՋՈՂԵՐԻ ՏԵՂԱԴՐՈՒՄ 60x30 ՄՄ ՉԱՓԵՐԻ	ԳՄ	3.8
8	ՋՐԱՄԵԿՈՒՍԻՉ ՇԵՐՏԻ ԻՐԱԿԱՆԱՑՈՒՄ	$Մ^2$	1.68
9	ՄԵՏԱՂԱԿԱՆ ՑԱՆՑԻ ՊԱՏՐԱՍՏՈՒՄ ԵՎ ՏԵՂԱԴՐՈՒՄ ՋԳԱՋՈՂԵՐԻ ԱՄՐԱՑՈՒՄՈՎ	$Մ^2$	1.68
10	ԱՄՐԱՆ A-I ф6	ԿԳ	3.4
11	ԱՄՐԱՆ Bp ф5	ԿԳ	2.3
12	ՀԱՐԹԵՑՆՈՂ ՇԵՐՏԻ ԻՐԱԿԱՆԱՑՈՒՄ 30 ՄՄ ՀԱՍՏՈՒԹՅԱՄԲ	$Մ^2$	1.68
13	ԿԵՐԱՄԻԿԱԿԱՆ ՍԱԼԵՐՈՎ ՀԱՏԱԿՆԵՐԻ ՊԱՏՐԱՍՏՈՒՄ	$Մ^2$	1.68
14	ՑԵՄԵՆՏԱՎԱԶԵ ՍՎԱՂԻ ԻՐԱԿԱՆԱՑՈՒՄ ՑԱՆՑՈՎ ՍԱԼԻ ԿՈՂԵՐԻ ԵՎ ՏԱԿԻ ՄԱՍԵՐԻ	$Մ^2$	2.51
15	ՊԱՏՇԳԱՄԲԻ ՍԱԼԻ ԿՈՂԵՐԻ ԵՎ ՏԱԿԻ ՄԱՍԵՐԻ ՆԵՐԿՈՒՄ ՖԱՍԱԴԱՅԻՆ ՆԵՐԿՈՎ ՃԵՓԱՄԱՃԿՈՒՄՈՎ	$Մ^2$	2.51
16	ՄԵՏԱՂԱԿԱՆ ՃԱՂԱՎԱՆԴԱԿՆԵՐԻ ԵՎ ԹԻԹԵՂՅԱ ՊԱՏՆԵՇՆԵՐԻ ՅՈՒՂԱՆԵՐԿՈՒՄ	$Մ^2$	6.84
17	ՓԱՅՏԵ ԲՈՆԱՋՈՂԵՐԻ ՅՈՒՂԱՆԵՐԿՈՒՄ	$Մ^2$	0.68
18	ՎԵՐԱՄԲԱՐՁԻ ՇԱՀԱԳՈՐԾՈՒՄ	Մ/ժ	6

				ՊԱՏՎԻՐԱՏՈՒ՝ ԵՔ-ՊԸՇՁԲ-14/105			
ՏՆՕՐԵՆ	Հ. ԼԵՎՈՆՅԱՆ			ԵՐԵՎԱՆ ՔԱՂԱՔԻ ԱՎԱՆ ՎԱՐՉԱԿԱՆ ՇՐՋԱՆ ԱՃԱՌՅԱՆ 1 ՇԵՆՔ, ԲՆ 7	ՓՈՒԼ	ԹԵՐԹ	ԹԵՐԹԵՐ
ՃԱՐՏ.	Ս. ՍԱՐԳՍՅԱՆ				ԱՆ	ճ-2	40
					«ՀԱՄԱՇԻՆ ՆԱԽԱԳԻԾ» ՍՊԸ		
				ՃԱՐՏԱՐԱՊԵՏԱԿԱՆ ՄԱՍ			